V9
ROAMER
MOTO GUZZI®

CUPOLINO ROAMER
ROAMER FLYSCREEN

COD. 2S000733

Disegnato appositamente per le eleganti linee della Roamer, permette di aumentare il comfort di viaggio grazie ad una migliore protezione aerodinamica. Omologato DOT e TUV.

This flyscreen is designed to work with the elegant Roamer shape, and gives better ride comfort thanks to better aerodynamic protection. Chrome mounting hardware. DOT & TUV homologated.

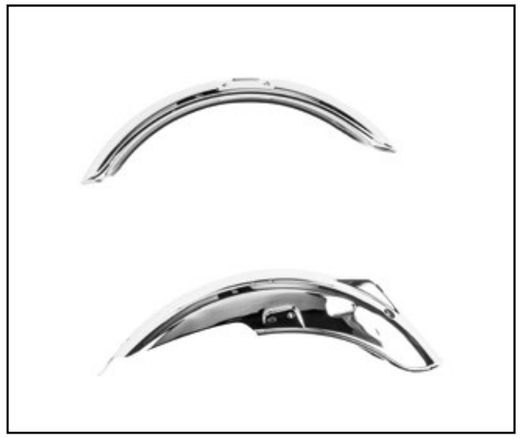

KIT PARAFANGHI CROMATI ROAMER
ROAMER CHROMED MUDGUARD

COD. 2S000779

Parafanghi in alluminio lucidato, sottolineano l'immagine elegante e preziosa di Roamer e permettono un sensibile risparmio di peso.

These polished aluminum fenders accentuate the elegant Roamer look and save considerable weight.

RISER ROAMER

COD. 2B003380

Realizzati in alluminio ricavati dal pieno arricchiscono il ponte di comando e permettono una posizione di guida ancora più rilassata.

These billet aluminum riser caps dress up the Roamer handlebar area. Sold as a pair.

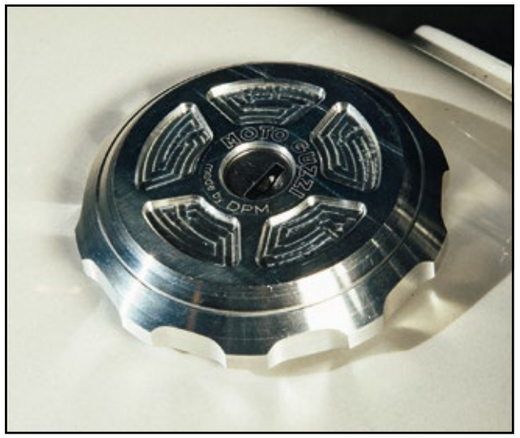

TAPPO CARBURANTE CON SERRATURA
TANK CUP WITH KEY LOCK

COD. 2S000772

Realizzato in alluminio ricavato dal pieno, arricchisce il design del sinuoso serbatoio di Roamer, garantendo maggiore scurezza grazie alla serratura anti-apertura.

This billet aluminum locking gas cap gives peace of mind and dresses up the V9 tank design. Comes with two keys.

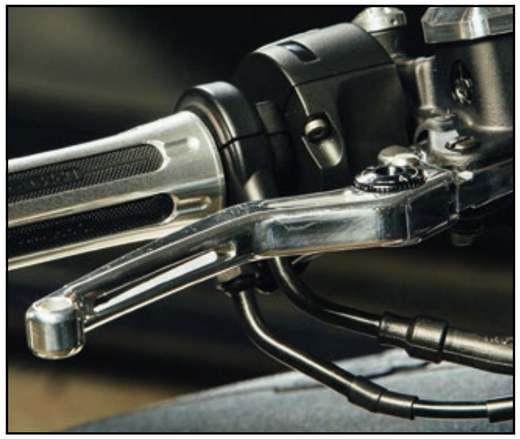

KIT LEVA FRENO ANTERIORE
FRONT BRAKE LEVER - PREMIUM

COD. 2S000814

Realizzata in alluminio ricavato dal pieno, arricchisce la zona dei comandi a manubrio garantendo anche una maggiore sicurezza grazie alla possibilità di regolazione della distanza dalla manopola.

These adjustable billet aluminum levers dress up the V9 handlebar area and increase the safety level.

KIT LEVA FRIZIONE
FRONT CLUTCH LEVER - PREMIUM

COD. 2S000815

Realizzata in alluminio ricavato dal pieno, arricchisce la zona dei comandi a manubrio garantendo anche una maggiore sicurezza grazie alla possibilità di regolazione della distanza dalla manopola.

These adjustable billet aluminum levers dress up the V9 handlebar area and increase the safety level.

COPPIA SPECCHI RETROVISORI ESTERNI
EXTERNAL REAR MIRRORS - PREMIUM

COD. 2B003373

Realizzati in alluminio ricavati dal pieno, arricchiscono la zona dei comandi a manubrio con una linea elegante, un montaggio originale e un'ampia possibilità di regolazione.

These billet aluminum adjustable bar end mirrors dress up the V9 handlebars thanks to an elegant shape and offer a wide possibility of adjustments.

COPRIFILETTO SPECCHI ORIGINALI
MIRROR HOLDER HOLE COVERS

COD. 2S000807

Realizzati in alluminio ricavato dal pieno arricchiscono la zona dei comandi a manubrio coprendo gli alloggiamenti del gambo specchietto con un veri e propri gioielli. Si abbinano perfettamente agli specchi a manubrio 2B003373.

These V9 mirror hole blockoff plates are made of billet aluminum to dress up the handlebar area. These covers are the for those owners who have switched out to the bar end mirrors 2B003373.

COVER POMPA FRENO ANTERIORE
FRONT BRAKE PUMP COVER - PREMIUM

COD. 2S000817

Realizzata in alluminio ricavata dal pieno arricchisce la zona dei comandi a manubrio e può essere montata facilmente senza aprire il serbatoio.

This premium reservoir cover is made of billet aluminum and dresses up the V9 handlebar controls and can be easily mounted without opening the reservoir.

COPPIA MANOPOLE IN ALLUMINIO
ALUMINIUM HANDGRIPS - PREMIUM

COD. 2S000810

In alluminio ricavato dal pieno arricchiscono la zona dei comandi a manubrio e permettono una presa sicura e confortevole.

These handgrips are made of billet aluminum with rubber inserts, dress up the V9 cockpit and improve the safety and comfort.

COPPIA COVER TAPPI FORCELLA
FORK TOP CAPS COVER - PREMIUM

COD. 2B003377

Realizzati in alluminio ricavato dal pieno arricchiscono il ponte di comando donando alla piastra forcella un look elegante e prezioso.

These fork cap covers are made of billet aluminum and dress up the V9 fork top plate.

COPPIA COVER VITI TELAIO ANTERIORE
FRAME SCREWS COVER

COD. 2B003375

Realizzate in alluminio ricavato dal pieno trasformano la zona di congiuntura del telaio in un elemento estetico originale e prezioso.

These billet aluminum frame screw covers transform the V9 frame connection area.

KIT COVER REGOLATORE DI TENSIONE CON COVER CLAXON
VOLTARE REGULATOR AND HORN COVER

COD. 2S000808

Realizzato in alluminio ricavato dal pieno, in versione satinata, risalta la linea filante e snella della moto con una finitura ricca ed elegante.

This voltage regulator and horn cover is made of billet aluminum with satin treatment and gives a rich and elegant finishing highlighting the slim and sinuous shape of the V9.

KIT COPPIA PROTEZIONE COPERCHIO TESTA
CYLINDERS PROTECTION KITS

COD. 2B003379

Realizzati in alluminio ricavati dal pieno, proteggono la parte alta del motore donando un tocco di eleganza ed esclusività alla moto.

These cylinder head protection kits are made of billet aluminum, protect the cylinder heads and adds an elegant and exclusive touch to the V9 shape.

COVER GHIERE COLLETTORI DI SCARICO
EXHAUST TUBES RING BOLT COVERS

COD. 2B003381

Finiture estetiche in acciaio tagliato al laser, permettono di abbellire la parte frontale degli scarichi con un tocco di eleganza ed originalità.

Exhaust flange accent cover made of laser cut steel, adds some extra elegance and originality to the exhaust flange of your V9.

PEDALINO FRENO
BRAKE LEVER PAD - PREMIUM

COD. 2S000812

Il pedalino, realizzato in alluminio ricavato dal pieno, permette un più solido e sicuro azionamento del pedale del freno garantendo allo stesso tempo un design ed un impatto estetico più prezioso ed importante.

Extra wide brake lever peg made of billet aluminum, increase safety when using the rear brake lever and at the same time enhances design and richness of the V9.

COVER POMPA FRENO POSTERIORE
REAR BRAKE COVER

COD. 2S000818

Realizzata in alluminio ricavata dal pieno arricchisce la zona della pompa freno posteriore con un gioiello brillante e prezioso.

Rear brake reservoir cover made of billet aluminum, dresses up the side of the V9.

KIT PROTEZIONE POMPA FRENO POSTERIORE
REAR BRAKE PROTECTION KIT

COD. 2B003378

In alluminio con finitura nera, abbraccia e protegge la zona della pompa freno posteriore con eleganza e stile.

Rear Brake Protection Kit made of billet aluminum with black finishing, embraces and protects the rear brake pump of your V9 with elegance and style.

COPPIA COVER PEDANE POGGIA PIEDI ANTERIORI
FOOTPEGS COVER - PREMIUM

COD. 2B003376

In prezioso alluminio ricavato dal pieno garantiscono alle pedane un aspetto più elegante, e garntiscono un appoggio stabile e sicuro grazie ad una fresatura ordinata ed efficace.

Billet footpeg covers made of billet aluminum, with a nicer, more elegant look and a more stable and safe contact with the V9 during riding, thanks to its grippy knurled surface.

COPPIA COVER PEDANE POGGIA PIEDI PASSEGGERO
PASSENGER FOOTPEGS COVER - PREMIUM

COD. 2S000809

In prezioso alluminio ricavato dal pieno garantiscono alle pedane un aspetto più elegante, e garntiscono un appoggio stabile e sicuro grazie ad una fresatura ordinata ed efficace.

Billet footpeg covers made of billet aluminum, with a nicer, more elegant look and a more stable and safe contact with the V9 during riding, thanks to its grippy knurled surface.

SELLA PILOTA COMFORT
COMORT RIDER SEAT

COD. 2S000737

La sella monoposto per pilota dona un aspetto più sportivo e ricco ottimizzando il comfort di seduta grazie ad una speciale imbottitura che permette esperienze di guida più lunghe e piacevoli.

The rider comfort saddle gives a richer, sportier look to the vehicle and at the same time increase comfort thanks to a specific compound that improves riding comfort.

SELLINO PASSEGGERO COMFORT
COMFORT PASSENGER SEAT

COD. 2S000738

La sella passeggero permette di vivere emozionanti esperienze di viaggio in coppia donando un aspetto più importante alla linea della moto ed ottimizzando il comfort di seduta, grazie ad una speciale imbottitura che permette esperienze di guida più lunghe e piacevoli.

The passenger comfort saddle gives a richer, sportier look to the vehicle and at the same time increase comfort thanks to a specific compound that improves riding comfort.

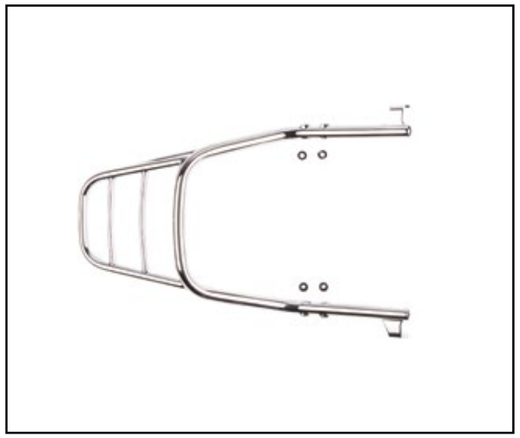

PORTAPACCHI CROMATO ROAMER
CHROMED REAR RACK ROAMER

COD. 2S000725

Il portapacchi posteriore, con finitura cromata, impreziosisce la linea elegante di Roamer e permette di utilizzare il comodo bauletto posteriore per esperienze di viaggio intense e duratura.

This chromed rear rack improve the elegant shape of Roamer and is needed to support the rear top box.

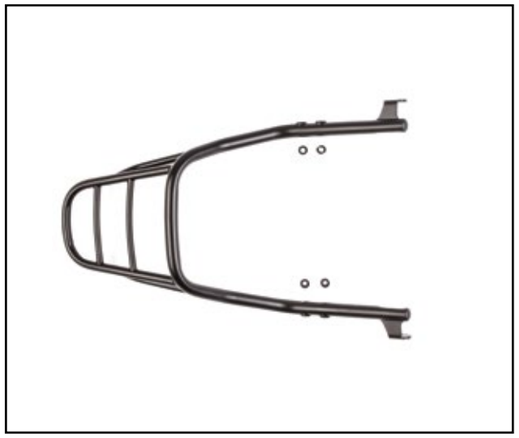

PORTAPACCHI NERO ROAMER
BLACK REAR RACK ROAMER

COD. 2S000819

Il portapacchi posteriore, con finitura nera, è il supporto ideale per un bagglio compatto o per il bauletto posteriore dedicato a Roamer.

This black rear rack improve the elegant shape of Roamer and is needed to support the rear top box.

COPRISERBATOIO CON BORSA
TANK COVER WITH TANK SEMIRIGID BAG

COD. 2S000729

In pelle di prima scelta, questa preziosa combinazione di copri serbatoio e borsa permette di aumentare notevolmente la capacità di carico, integrandosi perfettamente nella linea di Roamer e permettendo lunghe percorrenze in pieno comfort di guida.

Tankbag and tank cover made of premium leather, this kit considerably increases the luggage capacity, perfectly matching the Roamer shape and allowing long rides in full comfort.

BORSA BAULETTO SEMIRIGIDA MISTO PELLE-TEX ROAMER
ROAMER REAR BAG

COD. 2B003372

Realizzata con una perfetta combinazione tra pelle e tessuto tencico, permette di alloggiare sul portapacchi posteriore un bagaglio sufficiente a vivere un'esperienza di viaggio intensa e prolungata.

This Roamer semi-rigid rear bag mounts easily to the rear rack and is made of a perfect balance of leather and technical textile panels.

BORSE PELLE COPPIA
PREMIUM LEATHER SIDE BAGS

COD. 2S000522

Le borse laterali a sgancio rapido, in pelle di prima scelta, hanno una cura dei dettagli ed una finitura che rispecchiano in pieno la concia artigianale delle pelletterie italiane. Sono dotate di uno sgancio rapido e di sistema di sicurezza antifurto che ne permettono un utilizzo comodo in ogni situazione, dall'utilizzo quotidiano al viaggio. Necessitano degli appositi supporti 2S000723.

These quick release side bags are made of made of premium Italian leather, are equipped with a quick release and safe locking system, useful on everything from daily trips to long trips. Comes with carrying strap. Installation requires mounting support 2S000723 for all V9.

COPPIA BORSE LATERALI TOURING CON SGANCIO RAPIDO
TORUING SIDE BAGS

COD. 2S000731

Le borse laterali da turismo, in tessuto tecnico, hanno robustezza e capienza che la rendono indispensabile per intraprendere lunghi viaggi. Dotate di sgancio rapido e sistema di sicurezza antifurto che ne permettono un comodo utilizzo. Necessitano degli appositi supporti 2S000723.

These quick release side bags are made of made of cordura with leather inserts, are weather resistant and are equipped with a quick release and safe locking system, useful on everything from daily trips to long trips. Comes with carrying strap. Installation requires mounting support 2S000723 for all Roamer.

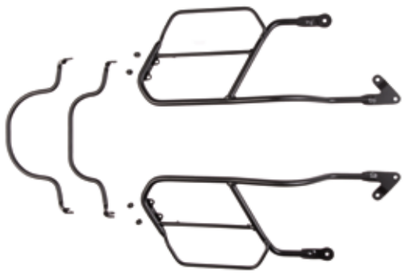

KIT TELAIETTI PER VALIGIE LATERALI
SIDE BAGS SUPPORT

COD. 2S000723

Questi supporti, dalla linea snella ed armoniosa, in un'elegante verniciatura nera, mantengono invariato il look del veicolo, e consentono di utilizzare tutte le borse laterali a sgancio rapido dedicate a V9.

These sidebag supports were developed in conjunction with the V9 and are necessary to mount the sidebags. Black finish, streamlined and styled with the bike. These maintain the vehicle's looks and allow the use of all Moto Guzzi quick release side bags dedicated to V9.

ANTIFURTO ELETTRONICO
ANTITHEFT SYSTEM

COD. 606423M
COD. 2S000758 kit installazione / installation kit

Protegge la tua V9 grazie alla centralina compatta e tecnologicamente avanzata. Permette una facile e discreta installazione ed è dotata di telecomando. Il sistema è autoalimentato ed ha un assorbimento energetico minimo. Necessita dell'apposito kit di installazione 2S000758 (a parte).

This electronic antitheft system protect your V9. The electronic box is very small and packed with advanced technology, and allow an easy and invisible installation. This system has a battery backup and a very low power drain. Includes a remote control. It needs installation kit 2S000758.

MGMP

COD. 2S000157
COD. 2S000759 kit installazione / installation kit

MGMP è il nuovo dispositivo che consente di collegare il proprio Smartphone alla moto, trasformandola in una vera e propria piattaforma multimediale. Necessita del kit di installazione 2S000759.

The Moto Guzzi Multimedia Platform (MGMP) is a Bluetooth device that allows you to connect your smartphone to the motorcycle, allowing you to use your smart phone as a secondary display. Needs installation kit 2S000759. Allows your smart phone to display data such as speedometer, tachometer, instant power, instant torque, instant and average consumption, recommended gear, longitudinal acceleration and extended trip computer.